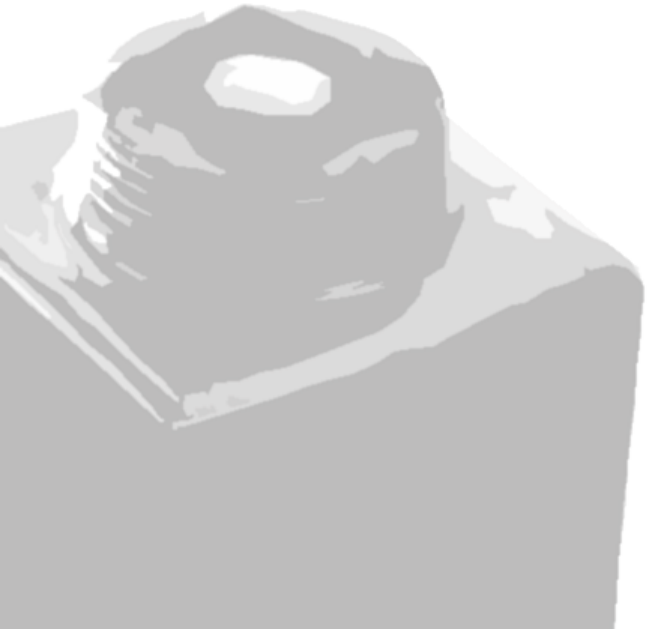

RIMOZIONE TIRANTI

Specifica.
I tiranti grippati sono una problematica piuttosto frequente quando si parla di accoppiamenti meccanici. Questo fenomeno può essere risolto tramite la distruzione dei tiranti senza però danneggiare la filettatura interna.
La distruzione sopra citata può essere eseguita tramite foratura progressiva oppure tramite Spark Erosion (EDM).

Add-on.
È possibile implementare il controllo numerico per raggiungere i più alti livelli di precisione ed il minor tempo di esecuzione possibile.

Range di applicazione.
Non ci sono limiti con taglio progressivo.

Customizzazione.
Possiamo creare sistemi di ancoraggio speciali a seconda del posizionamento e della forma di taglio.

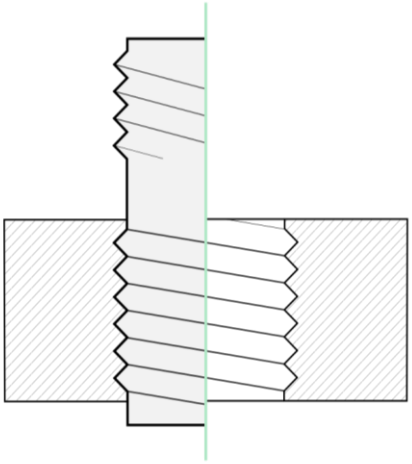

NOTE

h24 | In tutto il mondo

Site Machining

Da oltre 30 anni ci occupiamo di interventi in sito atti al ripristino della geometria dei componenti meccanici danneggiati. Oltre ad essere i primi utilizzatori di un'ampia gamma di macchine utensili, siamo anche rivenditori e consulenti. La nostra esperienza è principalmente legata al settore Oil&Gas, ma applichiamo i nostri servizi a cantieri in tutto il mondo afferenti a qualsiasi settore merceologico.

site-machining@nuovasimat.com

Altri Servizi